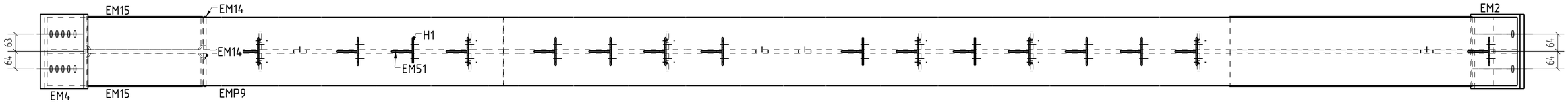

Vista Posterior
ESC: 1:10

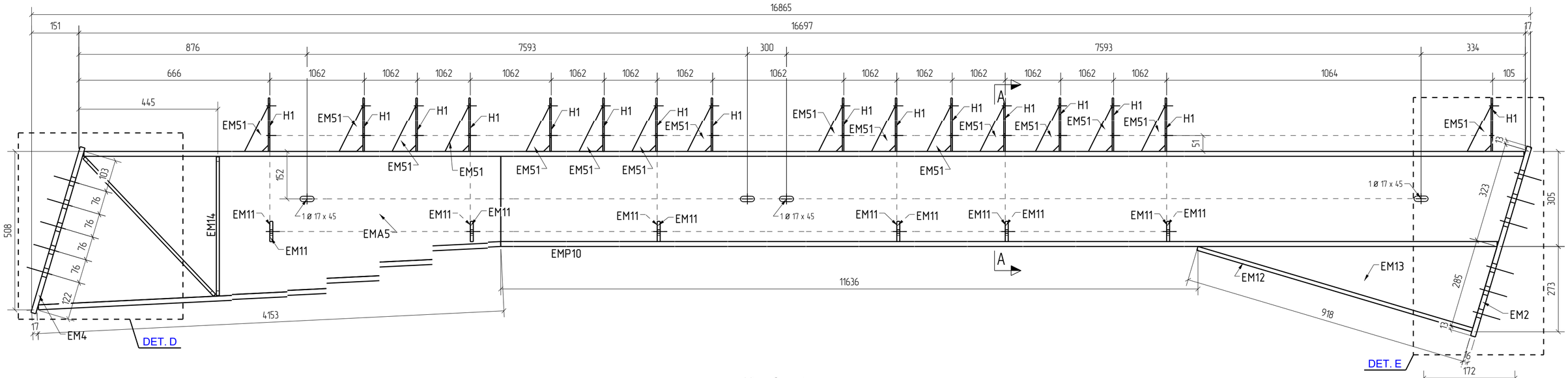

Vista Superior
ESC: 1:8.5

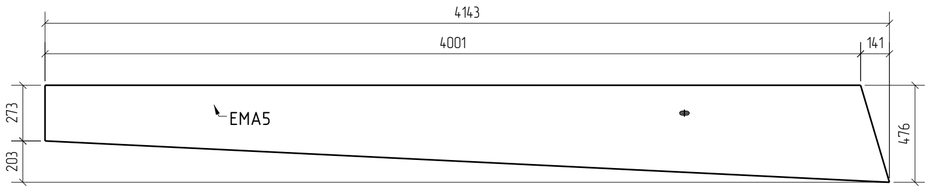

Vista Posterior
ESC: 1:20

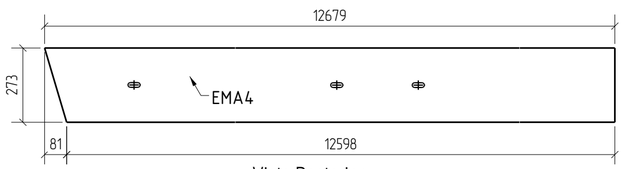

Vista Posterior
ESC: 1:15

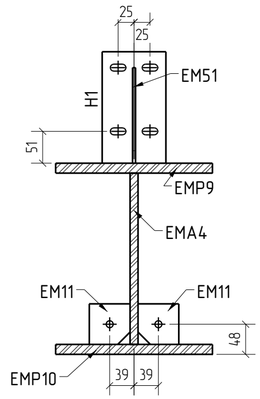

A - A

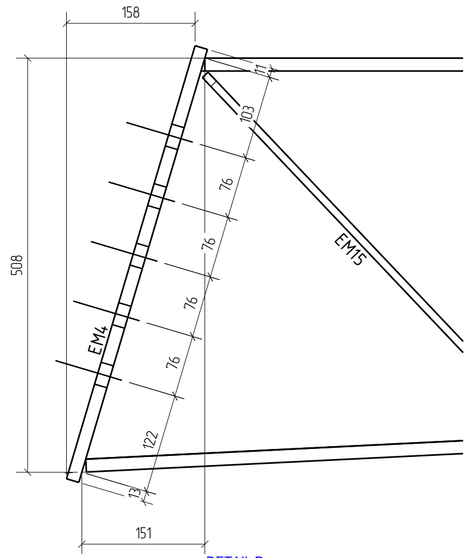

DETAIL D

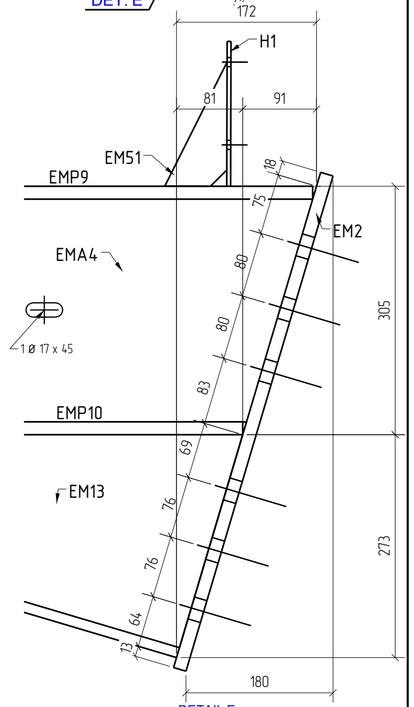

DETAIL E

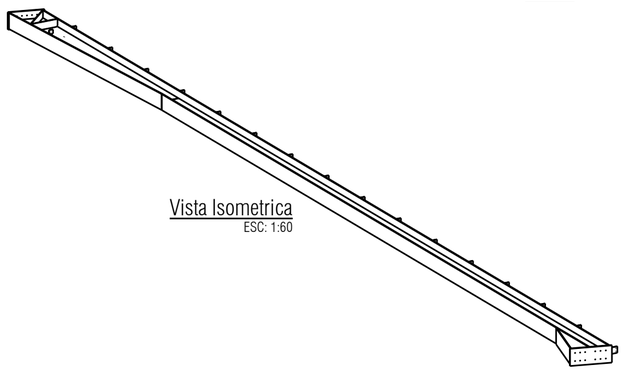

Vista Isometrica
ESC: 1:60

LISTADO DE MATERIALES							ENVIAR A OBRA	
MARCA	Cant U	Cant T	Nombre	Descripcion	L. mm	Grado	Peso U kg	Peso T kg
JW-VG2	**30**		**VIGA**				1641.00	
EM2	1	30	PLACA CUMBRER	PL16X270	634	A36	21.3	21.32
EM4	1	30	PLACA UNION	PL16X270	554	A36	18.6	18.56
EM11	12	360	PORTA BRACON	PL10X65	65	A36	0.3	3.61
EM12	1	30	PATIN	PL13X254	918	A36	23.2	23.24
EM13	1	30	ALMA CARTELA	PL10X273	918	A36	9.4	9.37
EM14	2	60	RIGIDIZANTE	PL10X121	445	A36	4.0	7.99
EM15	2	60	RIGIDIZANTE	PL10X121	607	A36	5.5	10.92
EM51	16	480	CARTABON	PL5X76	152	A36	0.2	3.34
EMA4	1	30	ALMA	PL13X273	12679	A36	344.3	344.31
EMA5	1	30	ALMA CARTELA	PL13X476	4143	A36	151.4	151.39
EMP9	1	30	VIGA	PL16X250	16676	A36	517.1	517.08
EMP10	1	30	PATIN	PL16X250	12593	A36	390.5	390.49
EMP11	1	30	PATIN	PL16X250	4147	A36	128.6	128.59
H1	16	480	PORTA-COST	HEMBRA_3/16"X4"	178	A36	0.7	10.80
						Peso Total en Kg:		49230.14

REV. No.	DESCRIPCION DE REVISION	FECHA:
00	EMITIDO PARA FABRICAR	20.02.2025

PROYECTO: JONG WOO 9 10 11 12
DIRECCION DE OBRA: GUATEMALA
CIUDAD: GUATEMALA

CONSTRUMETALES
CONSTRUCCIONES, PROYECTOS Y METALES DE GUATEMALA S.A.

DESCRIPCION:	*PLANO DE ENSAMBLAJE*			
NOMBRE FASE:	9 10 11 12	NOMBRE:	VIGA	
MODELER:	R. FLORES	# PROYECTO:	ENSAMBLE:	CREADO:
DETAILER:	R. FLORES	1201	**JW-VG2**	18.02.2025