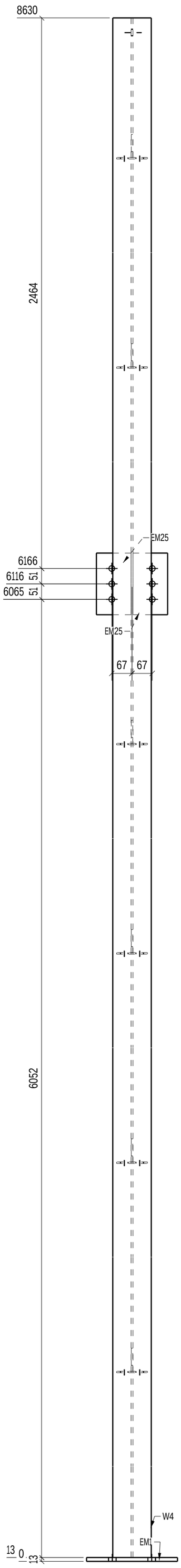

VISTA SUPERIOR

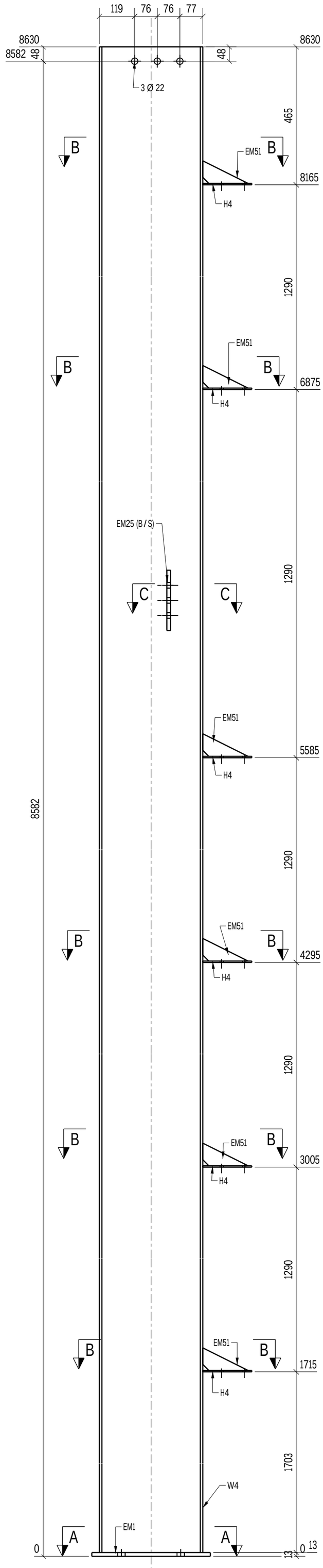

VISTA FRONTAL

VISTA ISOMETRICA

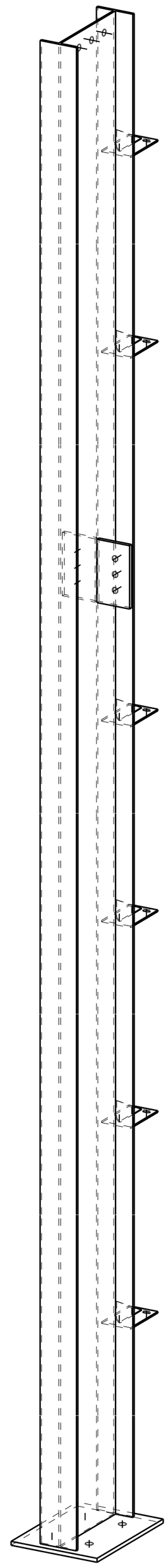

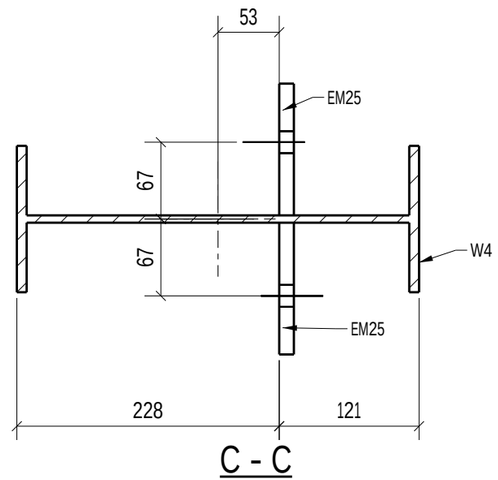

C - C

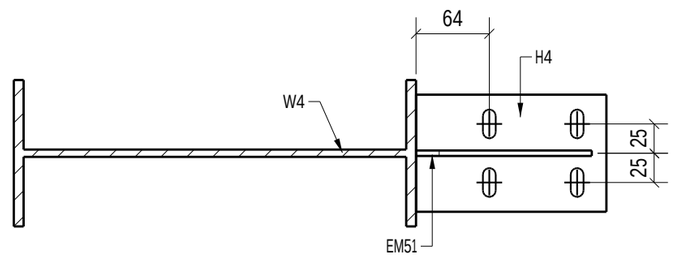

B - B

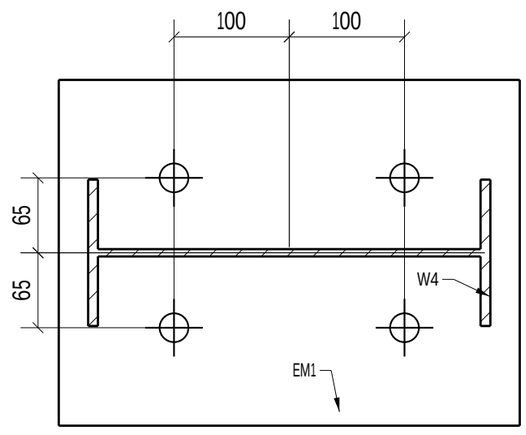

A - A

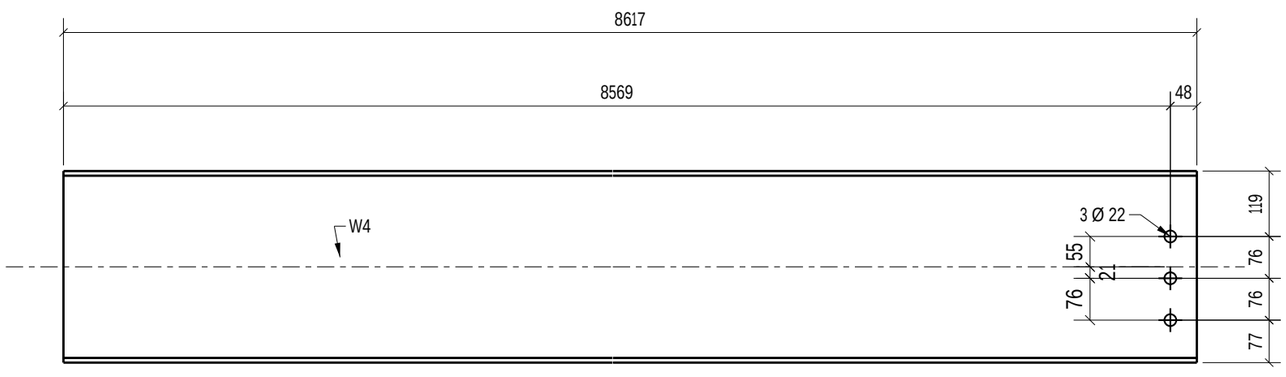

VISTA FRONTAL

LISTADO DE MATERIALES							ENVIAR A OBRA	
MARCA	Cant U	Cant T	Nombre	Descripcion	L. mm	Grado	Peso U kg	Peso T kg
JW-CL12	2						310.42	
EM1	1	2	PLACA BASE	PL13X300	400	A36	11.96	11.96
EM25	2	4	PLACA	PL13X114	203	A36	2.32	4.63
EM51	6	12	CARTABON	PL5X76	152	A36	0.21	1.25
H4	6	12	PORTA-COST	HEMBRA_3/16"X4"	165	A36	0.63	3.76
W4	1	2		W14X22	8617	A36	288.81	288.81
						Peso Total en Kg:		620.84

REV. No.	DESCRIPCION DE REVISION	FECHA:
00	EMITIDO PARA FABRICAR	04.03.2025

PROYECTO: JONG WOO 9 10 11 12
DIRECCION DE OBRA: GUATEMALA
CIUDAD: GUATEMALA

CONSTRUMETALES
CONSTRUCCIONES, PROYECTOS Y METALES DE GUATEMALA S.A.

DESCRIPCION:	*PLANO DE ENSAMBLAJE*			
NOMBRE FASE:	9 10 11 12	NOMBRE:		
MODELER:	R. FLORES	# PROYECTO:	ENSAMBLE:	CREADO:
DETAILER:	R. FLORES	1201	JW-CL12	04.03.2025